Tomwood AG
Gartenstrasse 4 (Industrie)
CH - 4537 Wiedlisbach

Telefon 032 636 62 62
E-Mail info@tomwood.ch
www.tomwood.ch

Gartensauna

Geniessen Sie das wohltuende Saunaerlebnis in Ihrer grünen Oase. Spüren Sie die kühle Luft auf Ihrer Haut als Erfrischung zwischen den Saunagängen – atmen Sie durch und erleben Sie das Saunabaden zuhause.

Aussensauna Solide Compact Vision

aus massivem Fichtenholz
Wandstärke 40 mm
inkl. Bank für maximal 4 Personen
die grossen Fenster und die Glastür bringen viel Licht in die Sauna, geniessen Sie den freien Blick in Ihren Garten

Saunainnenraum mit isoliertem Dach und Hinterlüftung zur Hausdachkonstruktion

Sauna ohne Ofen und Steuerung CHF 8'480.00

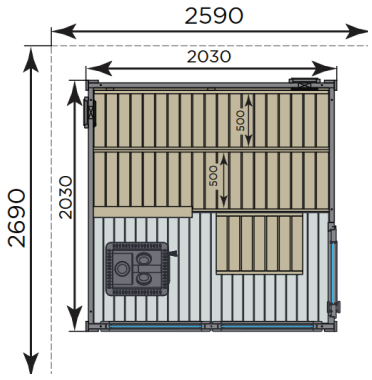

Inkl. Dachpappe als Unterdach, zusätzliche langlebige Dacheindeckung empfohlen (Aufpreis ca. CHF 1’260.00)

Aufpreis für einen elektrischen Saunaofen mit Steuerung/Steinen
Aufpreis CHF 997.00 bis CHF 4’800.00

Höhe ca. 2720 mm

Tomwood AG
Gartenstrasse 4 (Industrie)
CH - 4537 Wiedlisbach

Telefon 032 636 62 62
E-Mail info@tomwood.ch
www.tomwood.ch

Aussensauna Modell Lava

Bei Tomwood ausgestellt

Blockbohlen 70 mm stark
Massives Fichtenholz mit 3-fach Nut
Fussboden aus 19 mm starken Bodendielen
Grundrahmen imprägniert
Dachüberstand seitlich und hinten 250 mm, vorne 800 mm
Firsthöhe ca. 2700 mm
Innenhöhe Sauna 2100 mm (Saunadach 65 mm)
Versperrbare Holztüre mit Glas aussen
ESG Glastüre vom Vorraum in die Sauna
Isolierglasfenster Fixverglasung
Inneneinrichtung Prestige aus Linde
3 Bänke 620 mm breit
2 Rückenlehnen
Zwischenbankverkleidung
Ofenschutzgitter
Lampe mit Lampenschutz ohne Leuchtmittel
Dachpappe und Befestigungsmaterial
Montagematerial und Montageanleitung

Empfohlene Ofenleistung 9-10,5 kW
Wir beraten Sie gerne für einen für Sie passenden Finnischen- oder Biosaunaofen mit der geeigneten Steuerung.

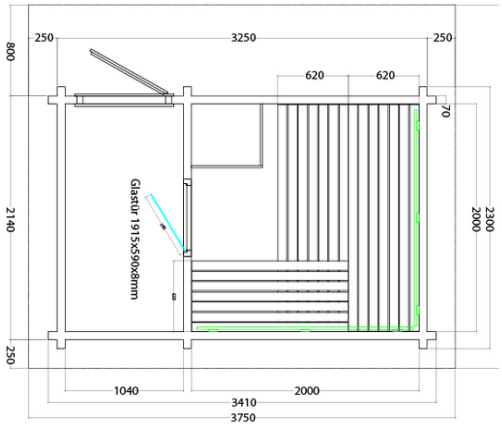

Sauna ohne Ofen/Steuerung CHF 10’990.00

Aufpreise:

Dach a): Bitumenbahnen zum Verschweissen, Bleche, Dachrinne, Blendbrett ca. CHF 1’450.00

Dach b): Dachblech, Anschlussblech, Dachrinne, Latten 20/45, 30/50 je 30 m ca. CHF 1’550.00

Elektrischer-Saunaofen mit Steuerung/Steinen CHF 997.00 bis 4’800.00

Saunazubehör, Hauslieferung oder Montage auf Anfrage

Tomwood AG
Gartenstrasse 4 (Industrie)
CH - 4537 Wiedlisbach

Telefon 032 636 62 62
E-Mail info@tomwood.ch
www.tomwood.ch

Aussensauna Legend

Die rustikale, dunkle Holzbretterschalung mit dem dazu passenden Legend Saunaofen bringen Ihnen ein heimeliges und einzigartiges Saunagefühl. Lehnen Sie zurück und geniessen Sie dank der grossen Glasfront die schöne Aussicht in Ihren Garten – Entspannung pur!

Die Saunakabine wird fast fertig vormontiert geliefert, nur noch einzelne Arbeiten müssen für die Fertigstellung getätigt werden (Sockelblenden, Ofen, Schornstein, Türgriff und Saunazubehör).

Rauchgraues, hitzegehärtetes Sicherheitsglas
Türe mit schwarzen Legend Beschlägen
Grundfläche 5,2 m2
Inneres Raumvolumen 8,6 m3
230x225x255 cm (TxBxH)

Weitertransport an den Standort auf Anfrage.

Mit holzbeheiztem Saunaofen Legend 240 GreenFlame
inkl. Stahlschornstein **CHF 15'619.00**

Mit elektrischem Saunaofen
Legend PO11E 11 kW
inkl. Saunasteuerung **CHF 15'319.00**

Tomwood AG
Gartenstrasse 4 (Industrie)
CH - 4537 Wiedlisbach

Telefon 032 636 62 62
E-Mail info@tomwood.ch
www.tomwood.ch

Kota Gartensauna - Wellness in Ihrem Garten

aus vollmassivem Kiefernholz
inkl. Bänken, einer Holztür mit Glasausschnitt und zwei Fenstern,
die schwarzen Dachschindeln mit Wabenstruktur sind vormontiert

Grösse 4,9 m2	**CHF 6’980.00**
nur geeignet für elektrischen Saunaofen mit integrierter Steuerung	
Saunaofen mit integrierter Steuerung/Steinen	CHF 1'370.00
Grösse 9.0 m2	**CHF 8’980.00**
Optimal geeignet für holzbefeuerten Saunaofen	
Ofen mit Stahlschornstein/Steinen	CHF 1'870.00
(auch elektrischer Saunaofen möglich !!! 15 kW !!! auf Anfrage)	

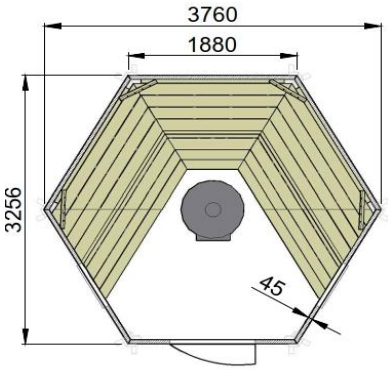

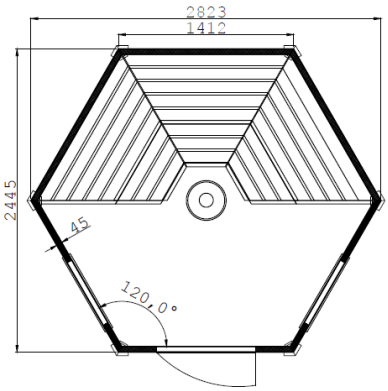

Tomwood AG
Gartenstrasse 4 (Industrie)
CH - 4537 Wiedlisbach

Telefon 032 636 62 62
E-Mail info@tomwood.ch
www.tomwood.ch

Kota 9 m2 Grillhaus mit Sauna-Anbau

Grillkota aus vollmassivem Kiefernholz inkl. Sitzbänken, geschlossener Boden, Grill mit Rauchabzug, Grilltische, drei Fenster zum Ausstellen (isolierverglast), zwei Flammbretter und vormontierte schwarze Dachschindeln mit Wabenstruktur

Saunaanbau
hochwertige Ausführung mit isoliertem Saunadach und Bänken auf zwei Höhen
inkl. Verbindungs-Glastür vom Grillkota in den Saunaraum (bei Grillbenützung mit Bank vor Tür)
inkl. Dreieckfenster im Saunaraum

Kota 9 m2 mit Saunaanbau 2 m	**CHF**	**12'490.00**
Fundamentrahmen imprägniert für 2 m	CHF	790.00
Kota 9 m2 mit Saunaanbau 2,5 m	**CHF**	**13'180.00**
Fundamentrahmen imprägniert für 2,5 m	CHF	895.00
Elektrischer Saunaofen mit integrierter Steuerung/Steinen	CHF	1'296.00
Holzbefeuerter Saunaofen mit Stahlschornstein/Steinen	CHF	1'487.00
Wassertank am Stahlschornstein installiert	CHF	450.00

Tomwood AG
Gartenstrasse 4 (Industrie)
CH - 4537 Wiedlisbach

Telefon 032 636 62 62
E-Mail info@tomwood.ch
www.tomwood.ch

Fasssauna – fertig zusammengebaut

Lassen Sie sich vom einzigartigen Charme der Fasssauna verzaubern. Gerne beraten wir Sie über die Vor- und Nachteile der verschiedenen Konstruktionen und Aufbauarten.

Fasssauna Uno 240

Bohlen aus Kiefernholz Thermobehandelt, eine Glastür mit Saunagriffen, vormontierte schwarze Dachschindeln mit Wabenstruktur
Fasslänge ca. 2,1 m / 2,4 m (mit Vordach)
Durchmesser 1,9 m / 2,0 m
Gesamthöhe 2,1 m (ohne Kamin)
Zwei Bänke 2,0 m, ohne Rückenlehne

bei Tomwood ausgestellt

CHF 5'590.00

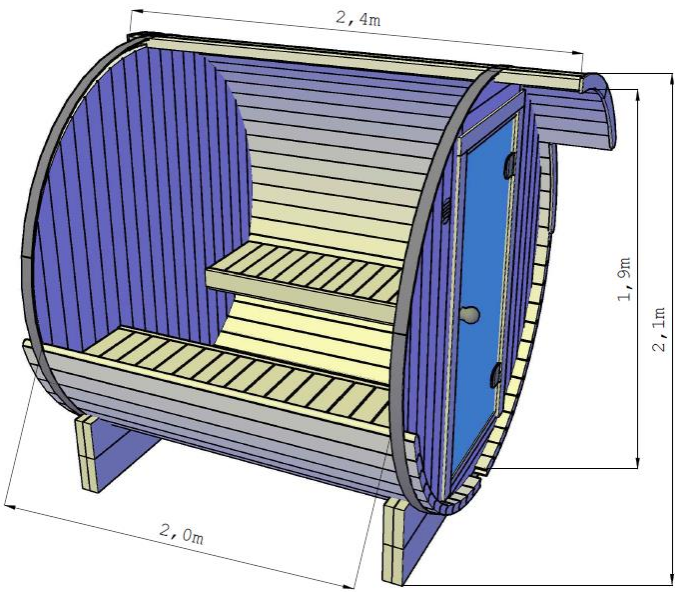

Aufpreise zu Typ 1 und 2

Saunaofen holzbeheizt, Set mit Schornstein, Schutzblech, Steine	CHF	1'487.00
Vordachempfehlung für eine längere Haltbarkeit hinten 20 vorne 50 cm (Gemäss Ausstellungsstück bei Tomwood Typ 2 DeLux)	CHF	350.00
2 Fenster zum Öffnen, links und rechts vertikal in der Rückwand verbaut (Gemäss Ausstellungsstück bei Tomwood Uno 240)	CHF	275.00
1 Panoramafenster feststehend, halbrund in der Rückwand verbaut (Gemäss Ausstellungsstück bei Tomwood Typ 2 DeLux)	CHF	580.00
Ein elektrischer Ofen ist zwar möglich, empfehlen wir aber nicht: Saunaofen elektrisch, 9 kW mit integrierter Steuerung inkl. Steine	CHF	1'296.00

Tomwood AG
Gartenstrasse 4 (Industrie)
CH - 4537 Wiedlisbach

Telefon 032 636 62 62
E-Mail info@tomwood.ch
www.tomwood.ch

Fasssauna Typ 1 (Standardausführung)

Bohlen aus Kiefernholz Thermobehandelt, eine Glastür mit Saunagriffen, vormontierte schwarze Dachschindeln mit Wabenstruktur
Fasslänge ca. 2,1 m / 2,3 m (mit Vordach)
Durchmesser 2,2 m
Gesamthöhe 2,5 m (ohne Kamin)
Bänke, Fussauftritt und Rückenlehne wie unten auf dem Bild **CHF 7’990.00**

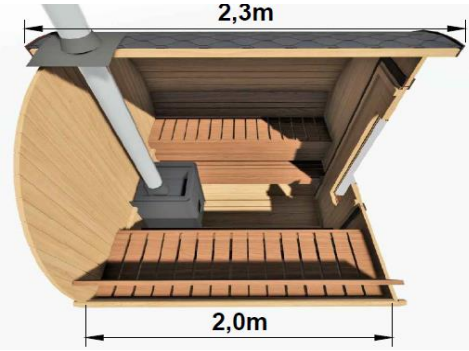

Typ 2 DeLux bei Tomwood ausgestellt

Fasssauna Typ 2 (DeLux Ausführung)

Beschrieb wie Typ 1 oben, Bankanordnung wie unten auf dem Bild **CHF 8’580.00**

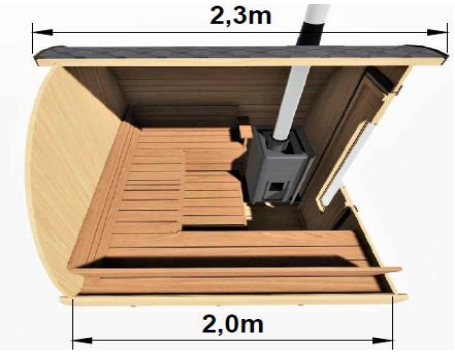

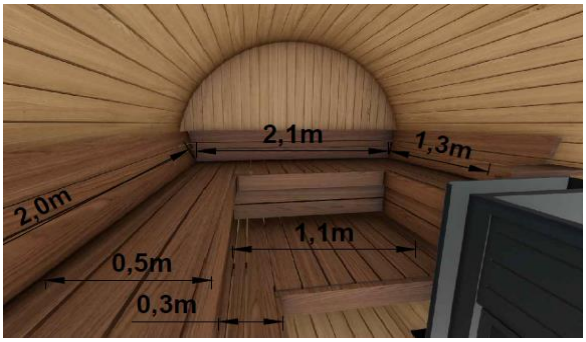

Aufpreise zu Typ 1 und 2

Saunaofen holzbeheizt, Set mit Schornstein, Schutzblech, Steine	CHF	1'487.00
Vordachempfehlung für eine längere Haltbarkeit hinten 20 vorne 50 cm (Gemäss Ausstellungsstück bei Tomwood Typ 2 DeLux)	CHF	350.00
2 Fenster zum Öffnen, links und rechts vertikal in der Rückwand verbaut (Gemäss Ausstellungsstück bei Tomwood Uno 240)	CHF	275.00
1 Panoramafenster feststehend, halbrund in der Rückwand verbaut (Gemäss Ausstellungsstück bei Tomwood Typ 2 DeLux)	CHF	625.00
Ein elektrischer Ofen ist zwar möglich, empfehlen wir aber nicht: Saunaofen elektrisch, 9 kW mit integrierter Steuerung inkl. Steine	CHF	1'296.00

Tomwood AG
Gartenstrasse 4 (Industrie)
CH - 4537 Wiedlisbach

Telefon 032 636 62 62
E-Mail info@tomwood.ch
www.tomwood.ch

Unsere Empfehlung aus dieser Preisliste ist die Blockbohlensauna Lava

Aufgrund der massiven 70 mm starken Blockbohlenkonstruktion, der Langlebigkeit und der kubischen Saunaform mit optimaler Voraussetzung für gutes Saunaklima, empfehlen wir als Gartensauna das Modell Lava, welches auch hohen Sauna-ansprüchen gerecht werden kann. Dank des isolierten Saunadaches, der kleinen Glasfläche und des dicken Wandaufbaus geht weniger Wärme verloren als bei anderen Modellen. Mit dem Vorraum lassen sich die Technik einer externen Steuerung (von Vorteil) einfach im geschützten Bereich verstauen, dies dient wiederum der Langlebigkeit und Sicherheit. Bei diesem Haus ist auch ein Kombiofen für eine Biosauna möglich, jedoch empfehlen wir im Aussenbereich einen reinen finnischen Saunabetrieb.

Weitere Blockbohlensaunas finden Sie im Prospekt Aussensauna TPI Infraworld auf unserer Homepage und direkt mit folgendem Link:

https://www.tomwood.ch/Images/aussensauna-preise-tpi-infraworld.pdf